VÝPIS OKIEN - O

SO 01.1 REKONŠTRUKCIA INTERNÁTU

OZN.	POPIS SCHÉMATICKÉ ZOBRAZENIE - POHĽAD Z EXTERIÉRU	POČET KUSOV	ZASKLENIE	FARBA
O i01	**OKNO PLASTOVÉ** - DVOJKRÍDLOVÉ, KRÍDLA O OTVÁRAVO-SKLOPNÉ, BEZPEČNOSTNÁ TRIEDA RC 2	1.NP 17 2.NP 0 3.NP 0 4.NP 0 5.NP 0 6.NP 0 Σ 17	IZOLAČNÉ TROJSKLO ČÍRE PRIEHĽADNÉ U_{ok} = 0,70 W/m²K (pre normookno 1,8m2) VSG ALEBO ESG SKLO	RGB 209,210,209 napr. RAL 7047, 7035

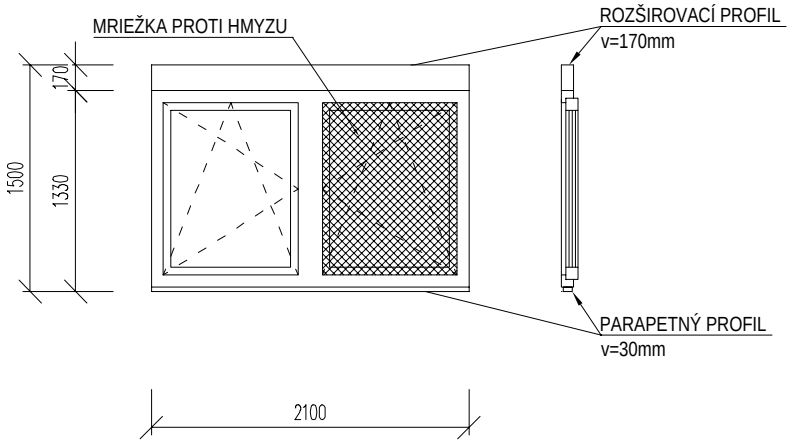

ROZMER OTVORU š/v (mm)	2100/1500	PLOCHA OTVORU A (m2)	3,15

- ZVUKOVÁ NEPRIEZVUČNOSŤ Rw min 34dB, STAVEBNÁ HĹBKA min. 95 mm, TEPELNÁ ROZTIAŽNOSŤ MATERIÁLU alfa max 1,5.10-5 (1/K)
SÚČASŤOU DODÁVKY OKNA:
- VNÚTORNÝ PARAPET: PLASTOVÁ DOSKA (P / i01)
- VONKAJŠÍ PARAPET: VÝKAZ KLAMP. VÝROBKOV (k / i01)
- KĽUČKA: HLINÍKOVÁ, FARBA: TMAVOSIVÁ
- TIENENIE: VNÚTORNÉ ŽALÚZIE
- SIEŤKY PROTI HMYZU: JEDNO OKENNÉ KRÍDLO
OSADENIE OKNA: VONKAJŠIA HRANA PÔVODNEJ OBVODOVEJ KONŠTRUKCIE
- CELOOBVODOVÉ BEZPEČNOSTNÉ KOVANIE, napr. WINKHAUS / MAKO
- PRI REALIZÁCII POSTUPOVAŤ PODĽA TECHNOLOGICKÉHO PREDPISU VÝROBCU

O i02	**OKNO PLASTOVÉ** - ŠTVORKRÍDLOVÉ, KRÍDLA O OTVÁRAVO-SKLOPNÉ, BEZPEČNOSTNÁ TRIEDA RC 2	1.NP 1 2.NP 0 3.NP 0 4.NP 0 5.NP 0 6.NP 0 Σ 1	IZOLAČNÉ TROJSKLO ČÍRE PRIEHĽADNÉ U_{ok} = 0,70 W/m²K (pre normookno 1,8m2) VSG ALEBO ESG SKLO	RGB 209,210,209 napr. RAL 7047, 7035

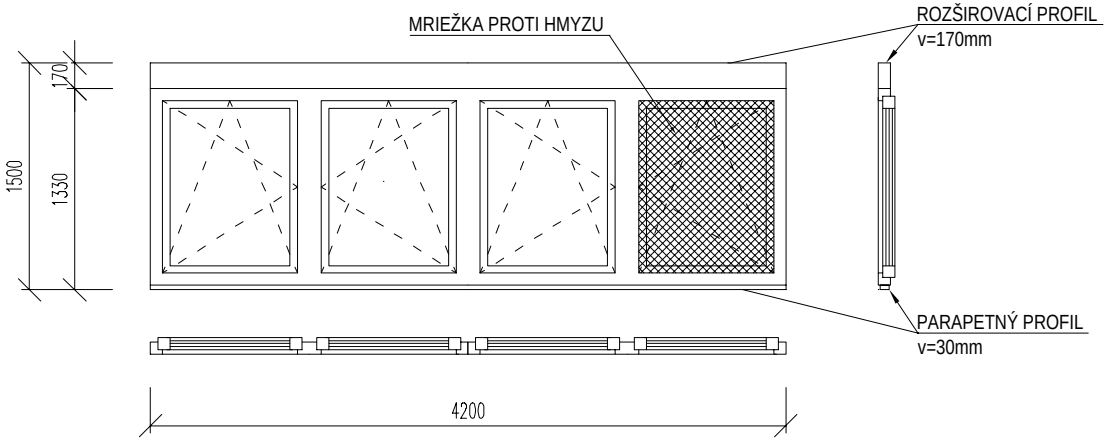

ROZMER OTVORU š/v (mm)	4200/1500	PLOCHA OTVORU A (m2)	6,3

- ZVUKOVÁ NEPRIEZVUČNOSŤ Rw min 34dB, STAVEBNÁ HĹBKA min. 95 mm, TEPELNÁ ROZTIAŽNOSŤ MATERIÁLU alfa max 1,5.10-5 (1/K)
SÚČASŤOU DODÁVKY OKNA:
- VNÚTORNÝ PARAPET: PLASTOVÁ DOSKA (P / i02)
- VONKAJŠÍ PARAPET: VÝKAZ KLAMP. VÝROBKOV (k / i02)
- KĽUČKA: HLINÍKOVÁ, FARBA: TMAVOSIVÁ
- TIENENIE: VNÚTORNÉ ŽALÚZIE
- SIEŤKY PROTI HMYZU: JEDNO OKENNÉ KRÍDLO
OSADENIE OKNA: VONKAJŠIA HRANA PÔVODNEJ OBVODOVEJ KONŠTRUKCIE
- CELOOBVODOVÉ BEZPEČNOSTNÉ KOVANIE, napr. WINKHAUS / MAKO
- PRI REALIZÁCII POSTUPOVAŤ PODĽA TECHNOLOGICKÉHO PREDPISU VÝROBCU